第38回 土屋旗争奪(男子) 県南予選会

期 日　令和3年5月9日(日)

会 場　新座市営馬場運動場　A面

代表①　武蔵

代表②　八幡倶楽部

代表③　東二グリーンズ

※ 本大会で代表権を得た3チームは、令和3年8月1日(日)、8日(日)、予備日：8月22日(日)に久喜市で開催の埼玉県大会への出場権を得る。
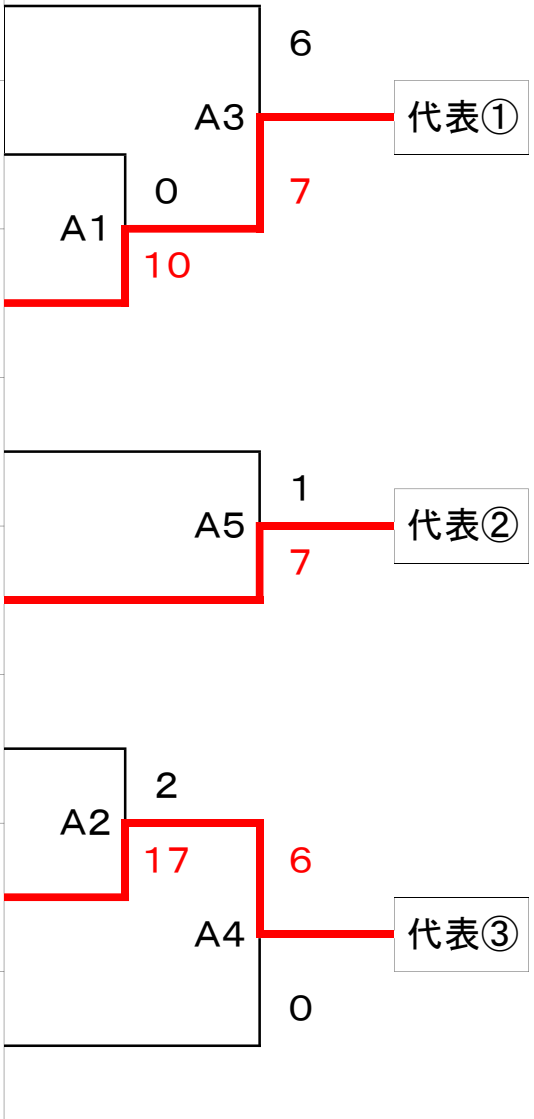
1	レアルズ	(川口市)
2	美女木エイト	(戸田市)
3	武蔵	(新座市)
4	新座ファイト	(新座市)
5	八幡倶楽部	(草加市)
6	北本南フェニックス	(北本市)
7	東二グリーンズ	(新座市)
8	北小クラブ	(蕨市)